COPERTURA COVERPLAN

PREFABBRICATI MOIOLI

prefabbricati
di c.a. vibrato e
precompresso

24060 Bagnatica (BG)
Via F.lli Kennedy, 24
tel.+39.(0)35.681239
Fax +39.(0)35.681988
www.prefabbricatimoioli.it
info@prefabbricatimoioli.it

Coverplan

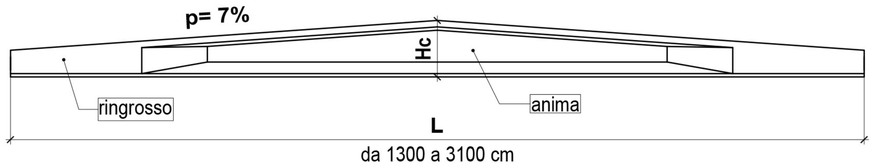

SEZIONE LONGITUDINALE

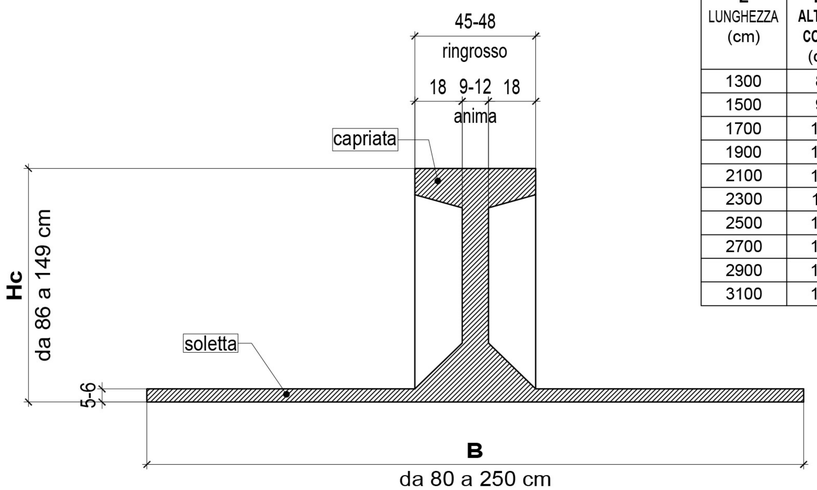

L LUNGHEZZA (cm)	Hc ALTEZZA COLMO (cm)
1300	86
1500	93
1700	100
1900	107
2100	114
2300	121
2500	128
2700	135
2900	142
3100	149

SEZIONE TRASVERSALE

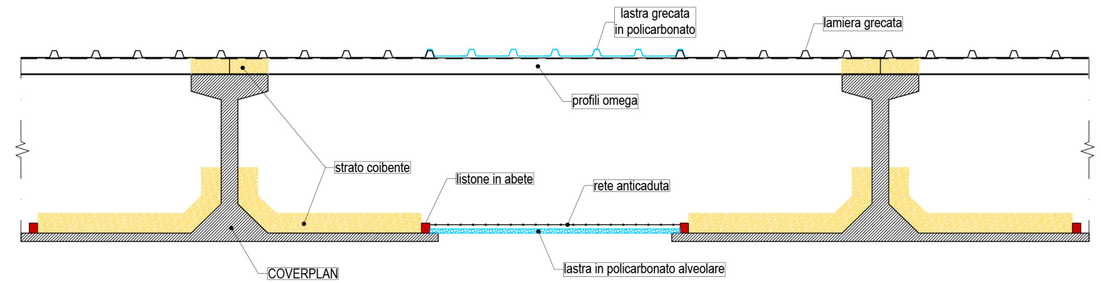

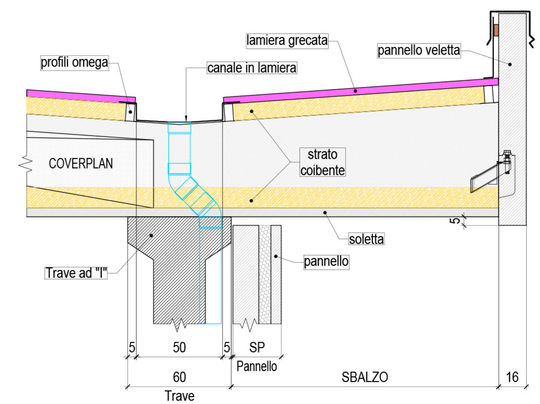

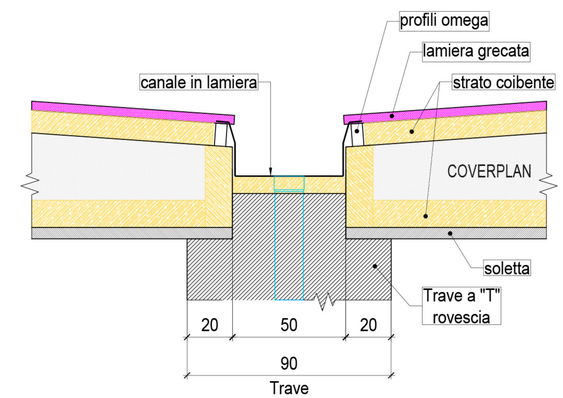

PARTICOLARI COSTRUTTIVI

COMPONENTI DELLA STRUTTURA

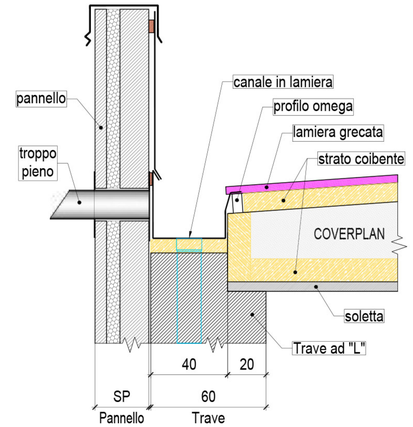

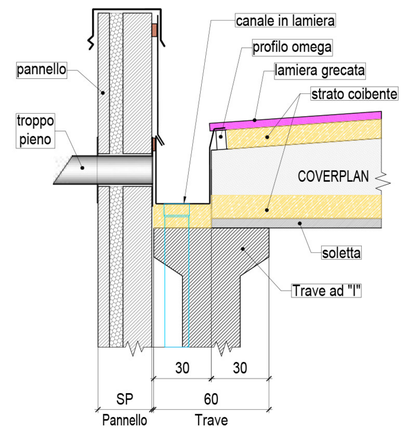

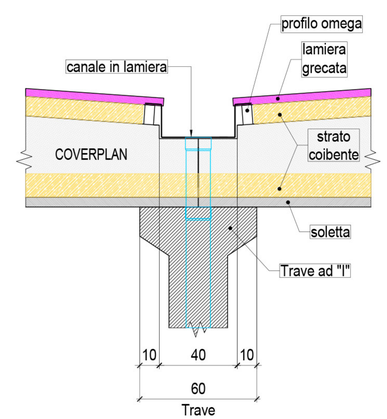

COPERTURA COVERPLAN

Le caratteristiche tecniche costruttive garantiscono una resistenza al fuoco per un tempo pari ad un coefficiente REI 120', secondo normativa vigente e in caso di necessità, consente il raggiungimento anche del coefficiente REI 240'.

La copertura COVERPLAN della Prefabbricati Moioli, per le sue elevate caratteristiche qualitative è strutturalmente sobria e affidabile, ottemperando alle normative previste dalle direttive C.E.E.

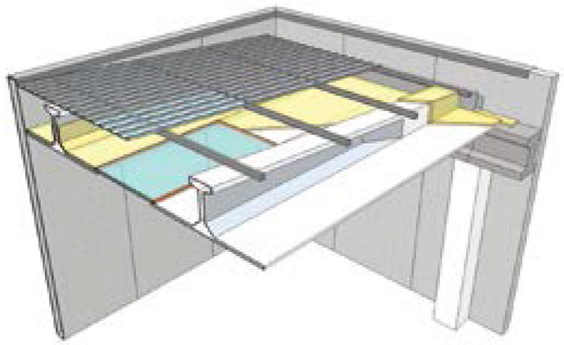

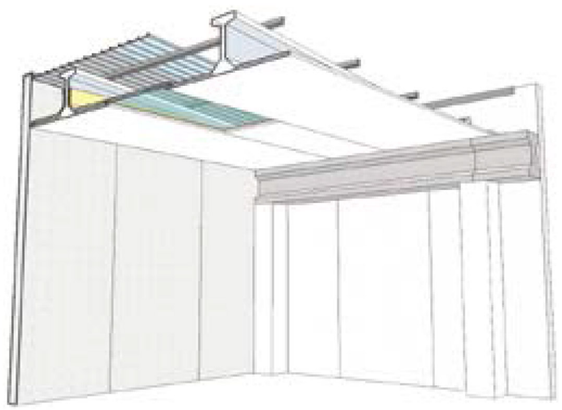

Elemento prefabbricato realizzato a misura, secondo richiesta del cliente.

Il manufatto Coverplan ha una larghezza di mt. 2,50 con intradosso piano ed estradosso a due falde con pendenza 7%.

Dal punto di vista strutturale il Coverplan consente di ottenere grandi luci anche oltre i 35 mt, con sbalzi importanti per la realizzazione di pensiline.

La soluzione prevede l'impiego di diversi tipi di coibentazione e di impermeabilizzazione ad esempio pannelli sandwich e in lamiera di Allunzink o Alluminio con interposta lana di vetro o poliuretano, a seconda delle disposizioni delle normative VV.FF. Si possono inoltre realizzare in copertura anche lucernari in policarbonato alveolare o compatto o vetroresina a richiesta.

Copertura Coverplan

PREFABBRICATI MOIOLI